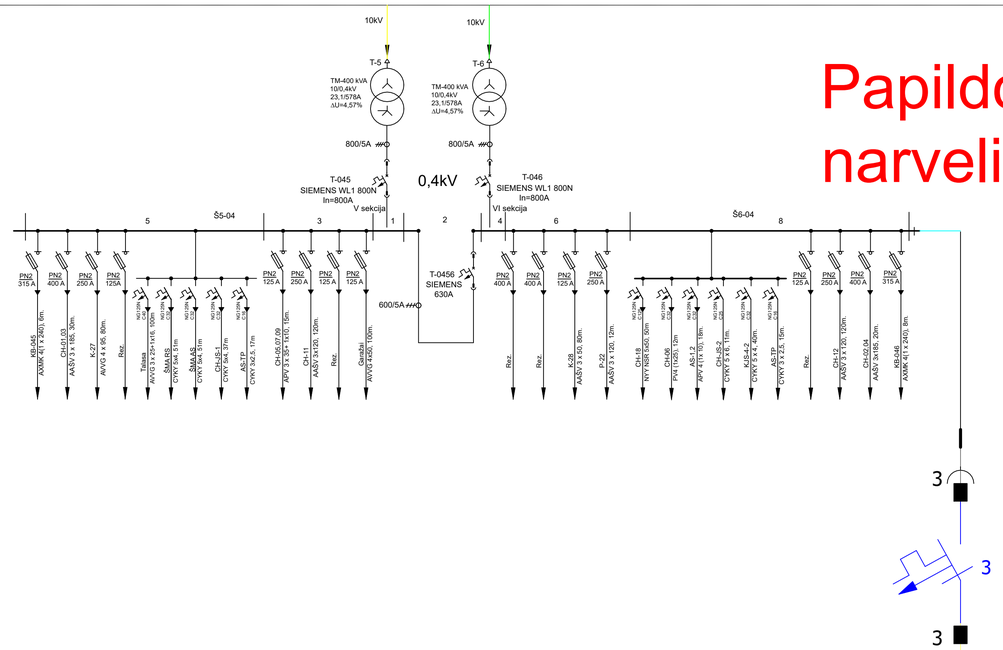

Papildomas narvelis

III Sį

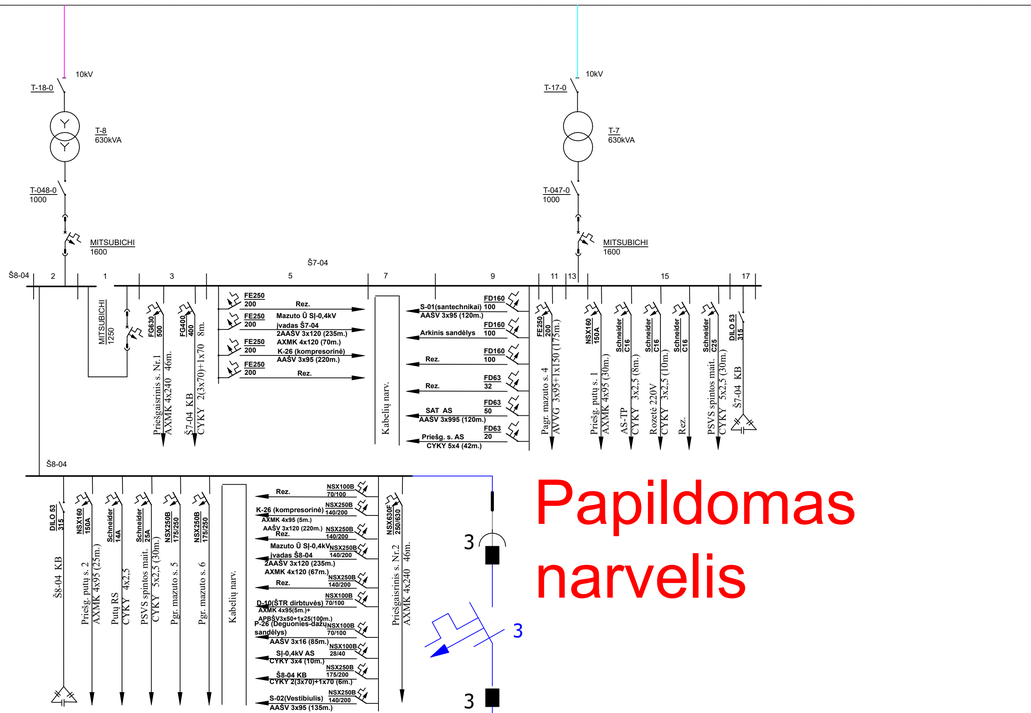

Papildomas narvelis

V Sį